243-436_ManCtrl-ESP32

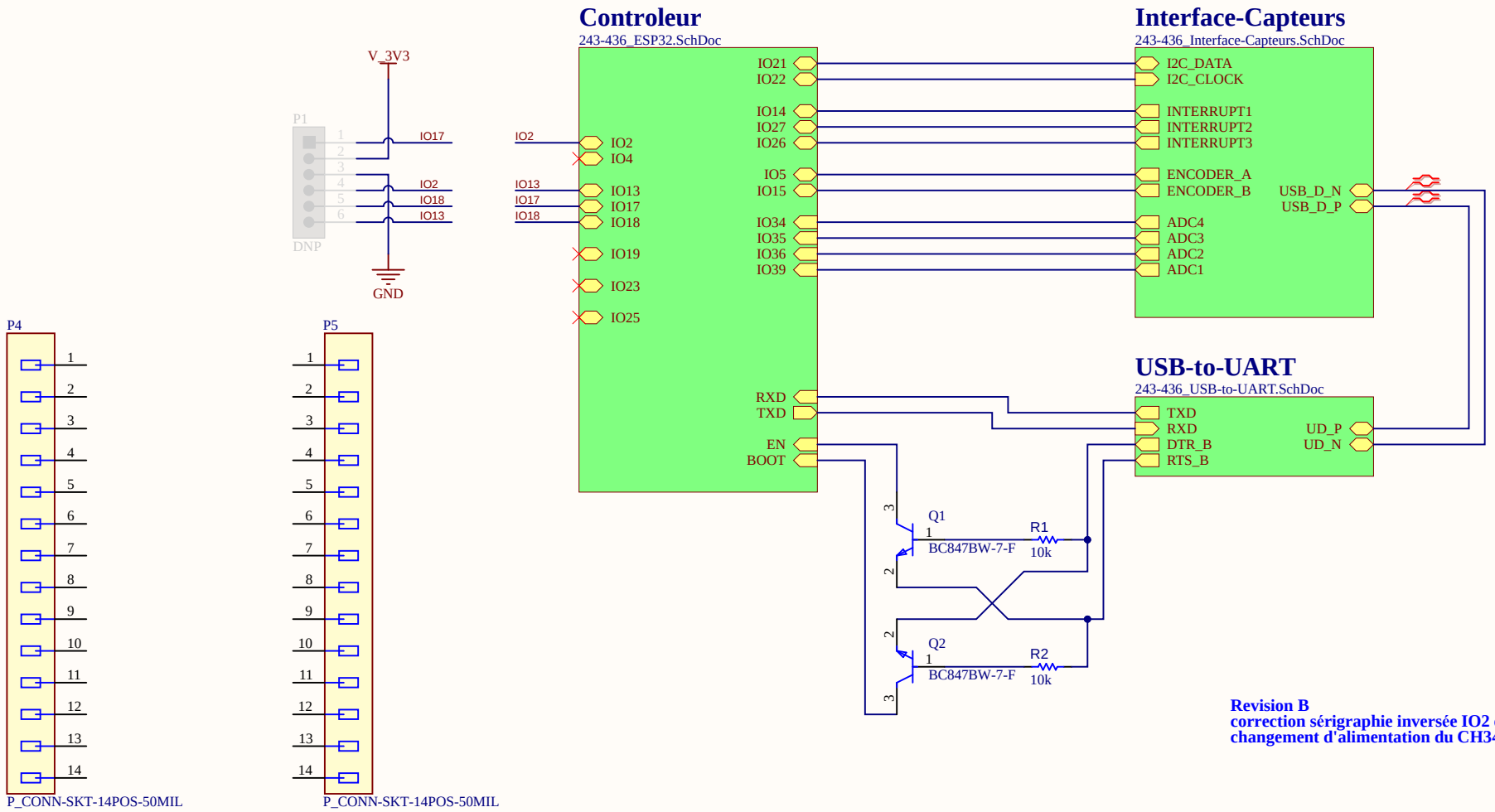

Revision B
correction sérigraphie inversée IO2 et IO18
changement d'alimentation du CH340

Titre : 243-436_ManCtrl-ESP32			*Cegep Limoilou*
Conception : Cegep Limoilou	Approbation : APPROUVÉ PAR	Révision : Rev.B	*1300, 8e Avenue*
Date : 2026-03-23	Heure : 12:13:25	Feuille 1 de 4	*Québec, QC*
Fichier : 243-436_Manette-ESP32.SchDoc			*Canada*
			G1J 5L5

Cégep Limoilou

243-436_ManCtrl-ESP32
Contrôleur

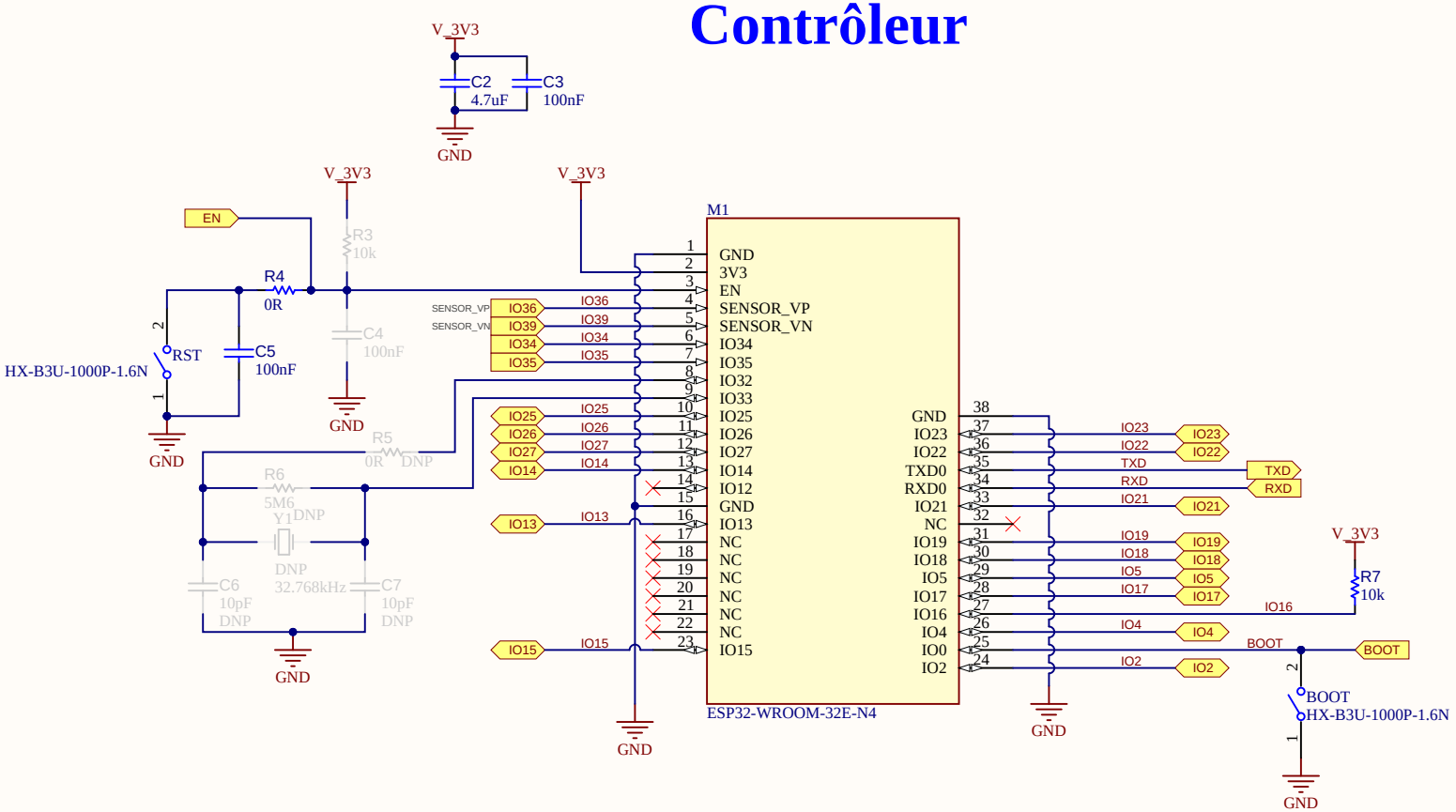

Titre : Contrôleur			Cegep Limoilou 1300, 8e Avenue Québec, QC Canada G1J 5L5
Conception : Cegep Limoilou	Approbation : APPROUVÉ PAR	Révision : Rev.B	
Date : 2026-03-23	Heure : 12:13:25	Feuille 2 de 4	
Fichier : 243-436_ESP32.SchDoc			

Cégep Limoilou

243-436_ManCtrl-ESP32
Interface Capteurs

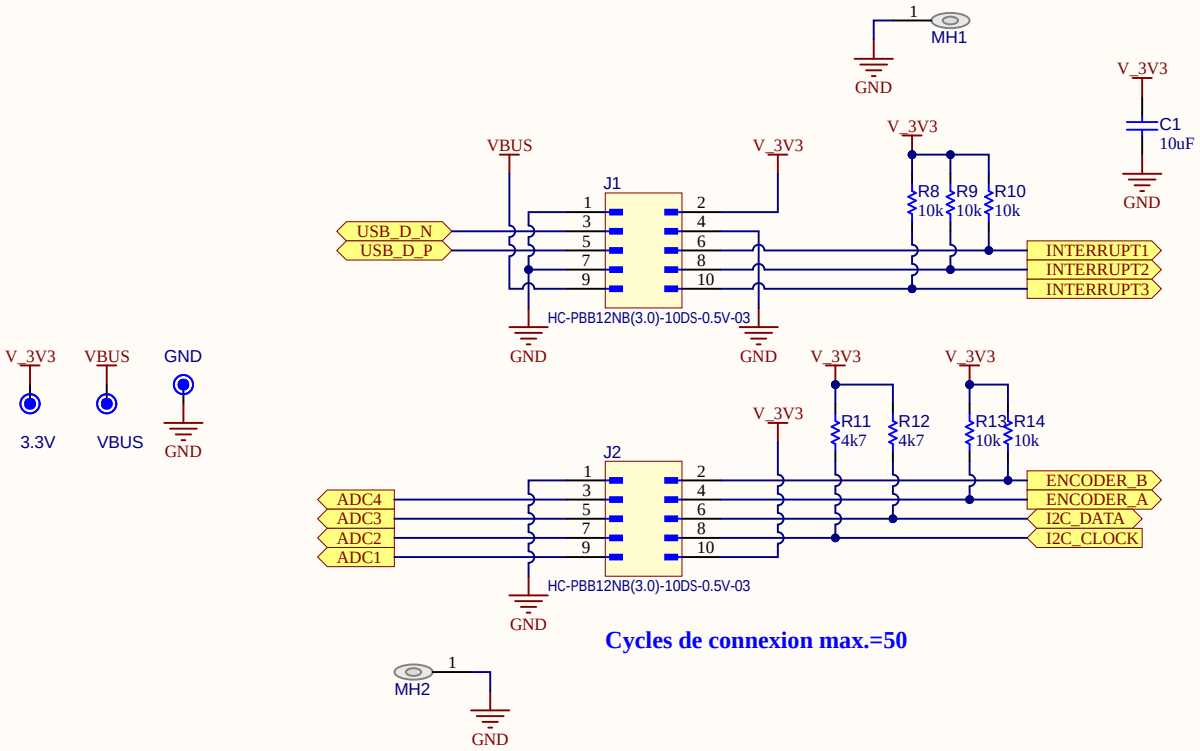

Cycles de connexion max.=50

Titre : Interface Capteurs			Cegep Limoilou 1300, 8e Avenue Québec, QC Canada G1J 5L5
Conception : Cegep Limoilou	Approbation : APPROUVÉ PAR	Révision : Rev.B	
Date : 2026-03-23	Heure : 12:13:26	Feuille 3 de 4	
Fichier : 243-436_Interface-Capteurs.SchDoc			

Cégep Limoilou

243-436_ManCtrl-ESP32
USB à UART

passer en mode 3.3V, car avec Vbus, le signal TX est a 5V
ou mettre un diviseur sur TX

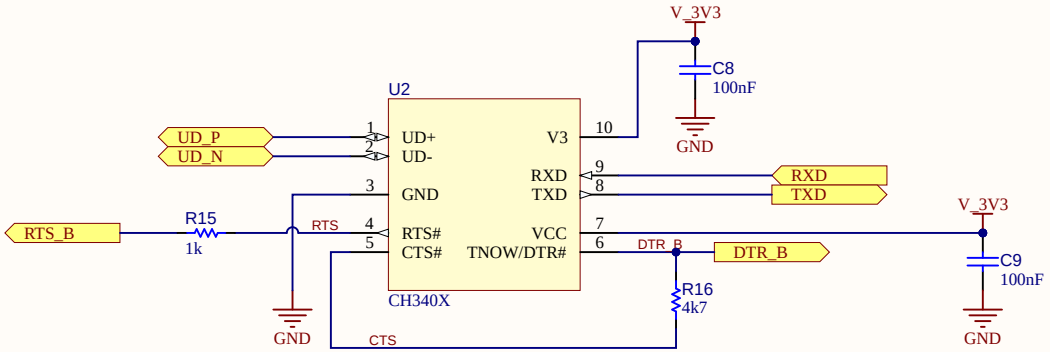

If a 4.7KΩ resistor is connected between the 6# pin and the 5# pin, it will enter the push-pull DTR enhanced mode, and the 6# pin will automatically switch to the push-pull driven DTR# for connecting to the control pin of the MCU. The application program sets the DTR# pin to output high or low level for multi-mode MCU download with DTR# default high level.

Titre : USB à UART			Cegep Limoilou 1300, 8e Avenue Québec, QC Canada G1J 5L5
Conception : Cegep Limoilou	Approbation : APPROUVÉ PAR	Révision : Rev.B	
Date : 2026-03-23	Heure : 12:13:26	Feuille 4 de 4	
Fichier : 243-436_USB-to-UART.SchDoc			

Cégep Limoilou